LM 3098

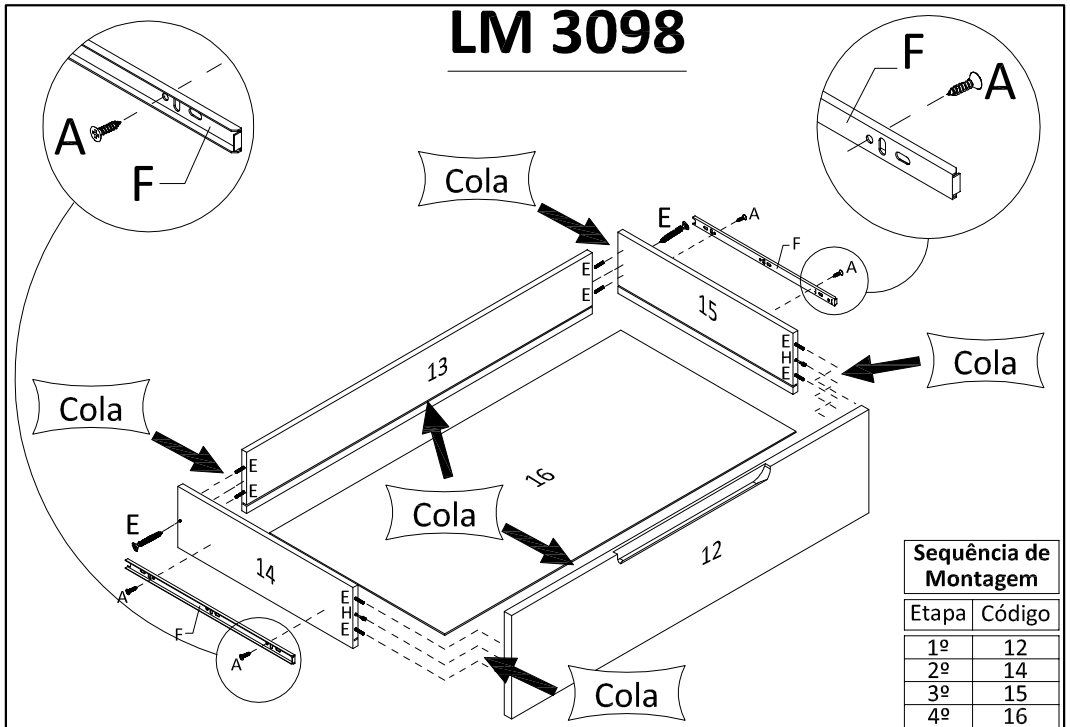

Sequência de Montagem	
Etapa	Código
1º	12
2º	14
3º	15
4º	16
5º	13

LM 3106

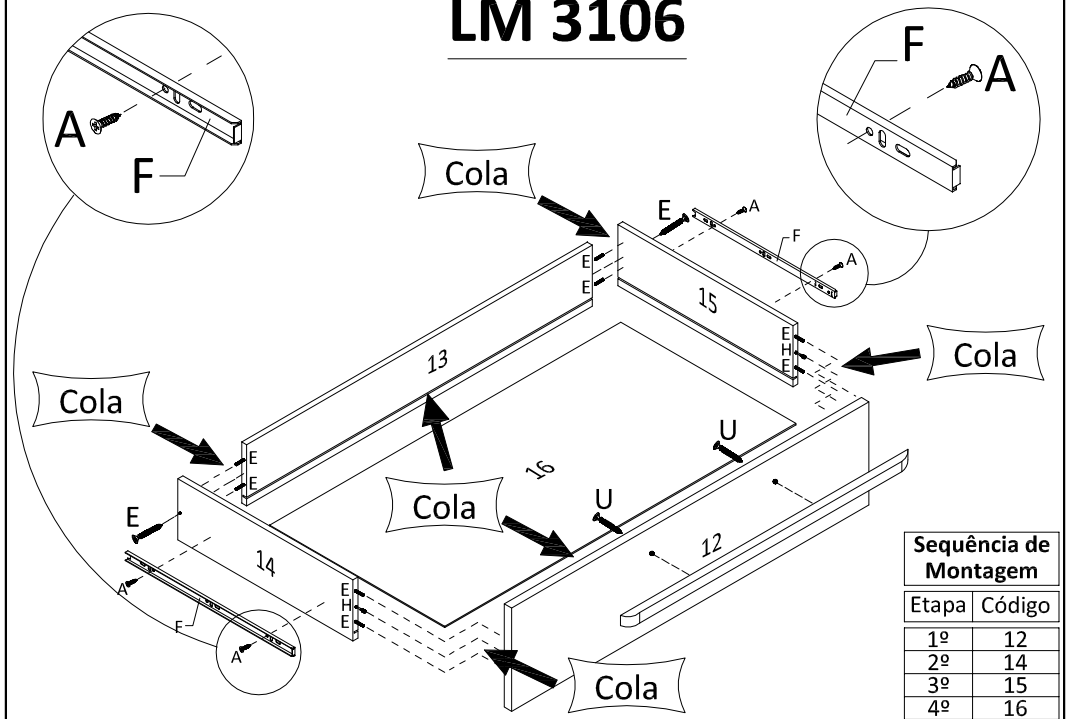

Sequência de Montagem	
Etapa	Código
1º	12
2º	14
3º	15
4º	16
5º	13

SOMNIARE
BABY FURNITURE

Cômoda - LM 3098 - LM 3106

ESQUEMA DE MONTAGEM

LM 3098

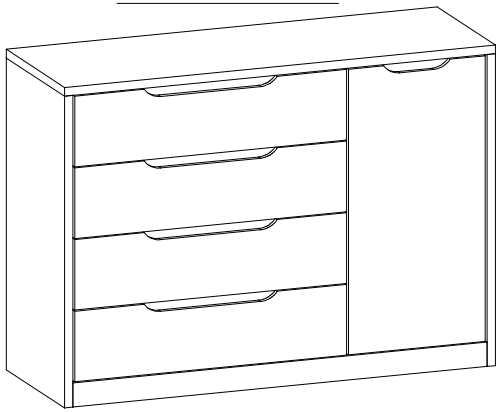

LM 3106

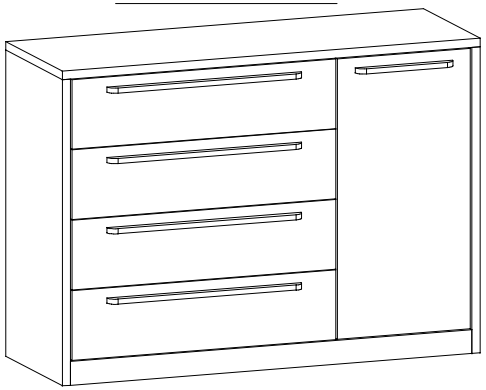

Ferramentas:

→ 1,290 m ↑ 0,925 m ← 0,450 m

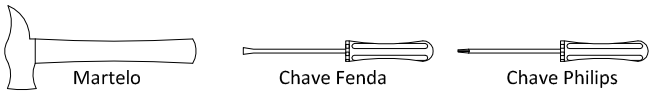

Quantidade de Montadores:

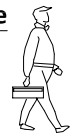

INSTRUÇÕES

- Prepare a montagem do móvel próximo ao local que ele ficará definitivamente e evite deslocá-lo depois de montado;
- Forre o chão com papelão ou similar e utilize a isomanta que vem entre as peças para evitar o contato entre elas durante a montagem;
- Monte o móvel obedecendo a ordem numérica da **sequência de montagem**, identificando as peças pelo **código de peça .**

Atendimento ao consumidor
tel +55 43 **3256 0017**
contato@kykmoveis.com.br

KYK Ind e Comércio Móveis Ltda.
Rua Ivaí 275 | Parque Industrial
CEP 86600-000 | Rolândia | PR | Brasil
www.somniare.com.br

ACESSÓRIOS

Código:	DESCRIÇÃO		QUANTIDADE
A		Parafuso 3,5 x 12	36
B		Parafuso 4,0 x 12	12
C		Cavilha 8 x 30	50
D		Parafuso 4,5 x 25	10
E		Parafuso 4,5 x 35	8
F		Corrediça Telescópica	4

G 5 Fixador de fundo	H 18 Pino Girofix	J 18 Castanha Girofix	K 2 Sache de Cola	L 2 Dobradiça / Calço
M 1 Perfil "H"	N 1 Bastão	O 2 Suporte Cabideiro	P 4 Suporte Prateleira / Bucha	Q 4 Dispositivo Trapézio
R 1 Cantoneira 3 Furos	S 7 Sapata	T 50 Prego 10 x 10	U 10 Parafuso 4,5 x 30	

*Dimensões em metros

Código:	PEÇAS	DIMENSÕES*	QUANTIDADE
01	Tampo	1,290 x 0,450 x 0,025	1
02	Lateral Direita	0,900 x 0,450 x 0,025	1
03	Lateral Esquerda	0,900 x 0,450 x 0,025	1
04	Divisória	0,900 x 0,435 x 0,015	1
05	Base	0,435 x 0,410 x 0,015	1
06	Prateleira Móvel	0,360 x 0,398 x 0,015	1
07	Apoio de Porta	0,830 x 0,070 x 0,015	1
08	Apoio de Gaveta	0,830 x 0,070 x 0,015	2
09	Rodapé Frontal	1,240 x 0,070 x 0,015	1
10	Rodapé Traseiro	0,814 x 0,070 x 0,015	1
11	Porta	0,824 x 0,410 x 0,015	1
12	Frente de Gaveta	0,810 x 0,204 x 0,015	4
13	Contra Fundo	0,744 x 0,130 x 0,015	4
14	Lateral Gaveta Esquerda	0,430 x 0,130 x 0,015	4
15	Lateral Gaveta Direita	0,430 x 0,130 x 0,015	4
16	Fundo de Gaveta	0,757 x 0,430 x 0,003	4
17	Fundo da Porta	0,877 x 0,435 x 0,003	1
18	Fundo do Gaveteiro	0,877 x 0,415 x 0,003	2

1º PASSO

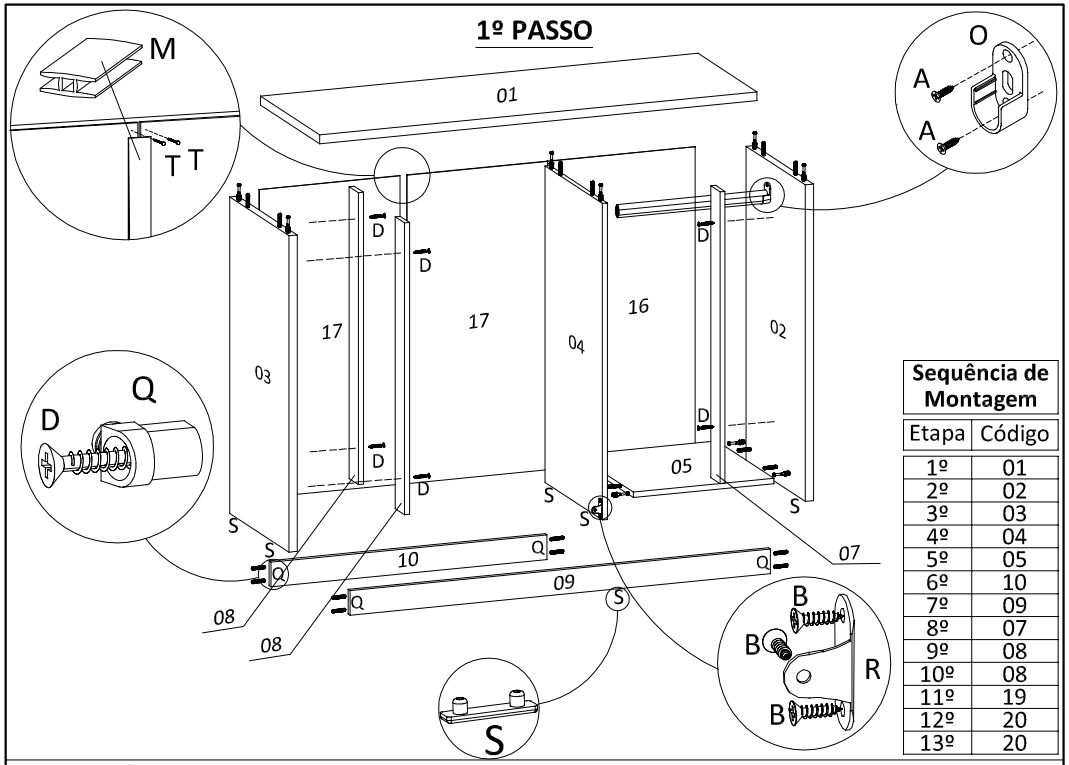

Sequência de Montagem

Etapa	Código
1º	01
2º	02
3º	03
4º	04
5º	05
6º	10
7º	09
8º	07
9º	08
10º	08
11º	19
12º	20
13º	20

2º PASSO

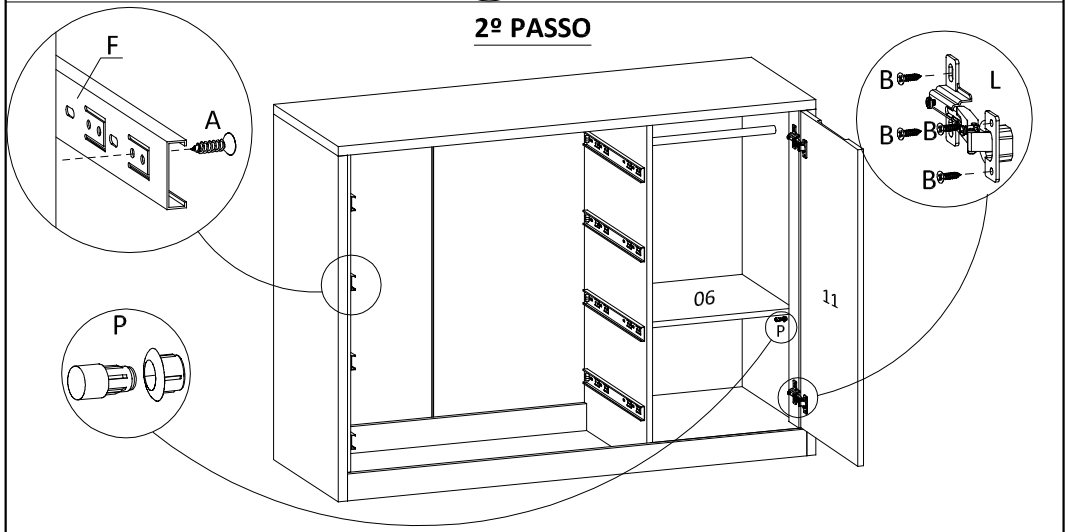

CUIDADOS ESPECIAIS COM A LIMPEZA

LIMPEZA MADEIRA: Pano limpo umedecido em água e sabão neutro - **BRILHO:** Flanela seca

Data atualização

05.12.2018